www.SystemSchacht.at

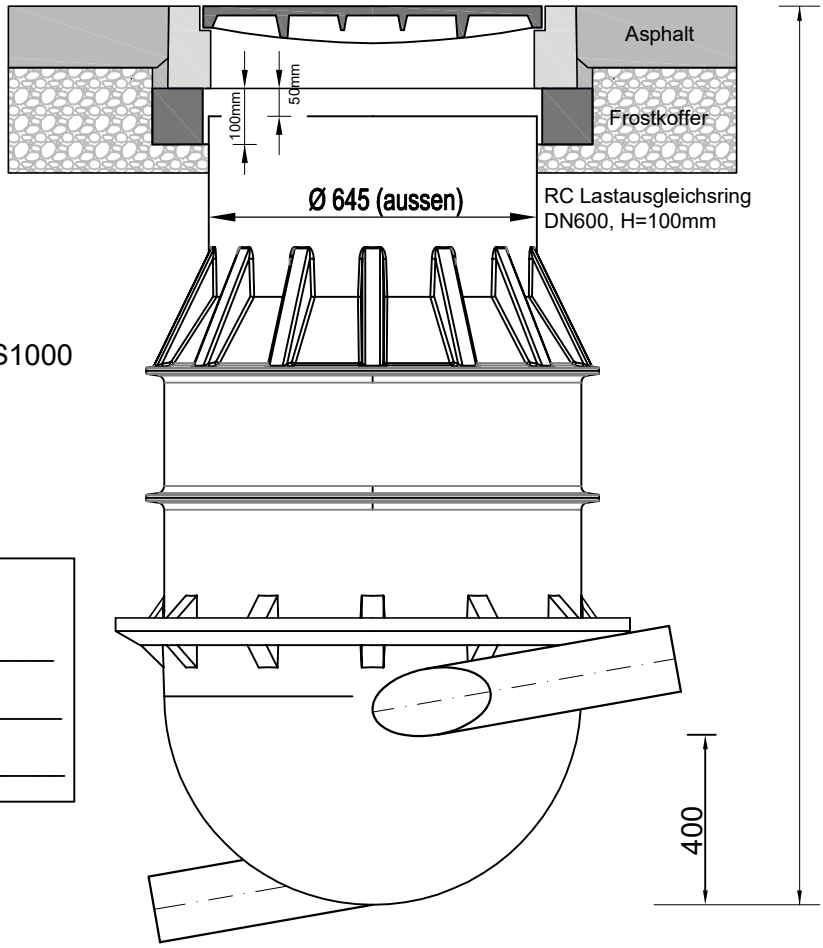

Ansicht: EDS1000

② Ablauf
DA_____
PN _____
Gefälle _____

① Zulauf
DA_____
PN _____
Gefälle _____

Grundriss: Rundboden

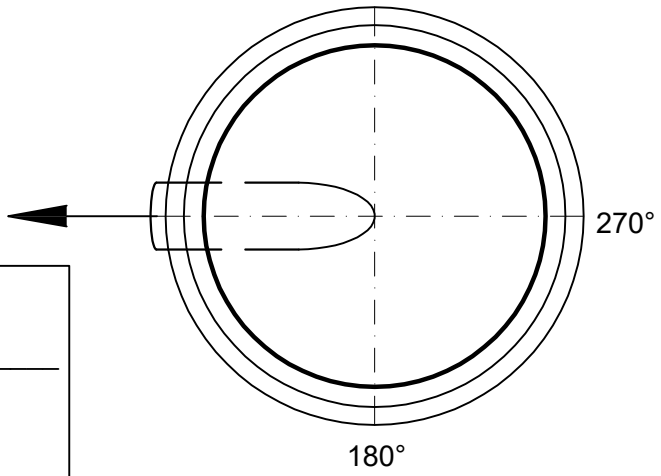

① Zulauf
Winkel_____
② Ablauf
Winkel 0°

Bestellbeispiel

① Zulauf
DA200
PN 10
Gefälle 60 Promille

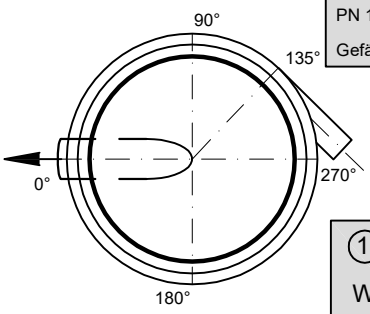

① Zulauf
Winkel 135°
② Ablauf
Winkel 0°

SystemSchacht

TYPEN - BESTELLBLATT

PE-Energiedrosselschacht EDS1000
mit RC Lastverteilungsring DN600, H=100mm

Maßstab: o.M.
Datum 02.2025
Gz: GreGug