SystemSchacht

Produktvideo siehe Web unter SYS TV

Fettabscheider

PE-Fettabscheider in monolithischer Bauweise aus hochwertigem, abwasserbeständigem Polyethylen sind für den Einbau in den befahrbaren Bereich bis D400 konstruiert. Grundsätzlich sind die Einsatzgebiete von Fettabscheider überall dort, wo Fette (Butter, Margarine) bzw. Öle verwendet werden. Die Aufgabe eines Fettabscheiders ist die Trennung der im Abwasser vorkommenden Fette und Öle, bevor eine Einleitung in den öffentlichen Kanal stattfindet. Somit werden die öffentlichen Kanäle geschützt, da Fette und Öle die Abwasserkanäle beschädigen könnten.
Die Funktion eines Fettabscheiders beruht nur auf dem Schwerkraftprinzip. Zuerst gelangt das mit Fett und Öl verunreinigte Abwasser über einen mit Prallplatte vorgesehenen Zulauf in den Fettabscheider. Die Prallpatte dient zur Verringerung der Fließgeschwindigkeit, der gleichmäßigen Strömungsverteilung sowie zur Verlängerung der Absetzstrecke. Durch das Schwerkraftprinzip trennen sich Sinkstoffe (Grobstoffe, Schlamm) von den Leichtstoffen (Fetten, Ölen). Die Sinkstoffe lagern sich am Schachtboden ab und werden dort bis zur Fettabscheiderreinigung gespeichert. Die Schwebstoffe hingegen steigen aufgrund Ihrer geringen Dichte nach oben auf. Mittels eines getauchten Ablaufs fließt das von Sinkstoffen und Leichtstoffen gereinigte Abwasser wieder aus dem Fettabscheider und kann nun in die öffentliche Kanalisation eingeleitet werden. Die Einleitung von fäkalienhaltigem Abwasser, Regenwasser sowie von Abwasser mit Leichtflüssigkeiten in einen Fettabscheider ist nicht gestattet. Somit sind nur fetthaltige Abwässer einzuleiten. Die Einleitung von fetthaltigem Abwasser erfolgt meist über Spülen, Spülmaschinen, Entwässerungsrinnen oder Bodenabläufe.

Teleskopabdeckung DN600:
· Höhe=630 mm:
· Stufenlos höhenverstellbar
· Tagwasserdicht
· Verschraubt
· 5% Neigung möglich

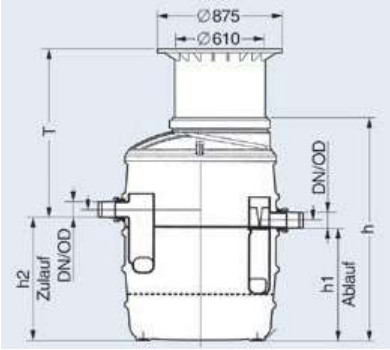

Zulassungsnummer: Z-45.1-440

Stehende Ausführungen mit 1 × Domeinstieg									Schachtabdeckung B125 (PKW befahrbar)		Schachtabdeckung D400 (LKW befahrbar)	
NS	Schacht Ø	Einbautiefe "T" in mm	h1 in mm	h2 in mm	Zulauf Ø	Ablauf Ø	Volumen Schlamm	Vol. Fett-speicher	Artikel-nummer	Preis/ PG2	Artikel-nummer	Preis/ PG2
1	1.000	550–950	540	610	DA110	DA110	140	70	93001/120B	**2.935 €**	93001/120D	**3.260 €**
2	1.000	550–950	790	860	DA110	DA110	200	120	93002/120B	**4.130 €**	93002/120D	**4.460 €**
4	1.000	550–950	1.040	1.110	DA110	DA110	400	160	93004/120B	**4.540 €**	93004/120D	**4.870 €**

· Alle Angaben in mm bzw. Liter.
· Weiter Größen bis NS 35 auf Anfrage.

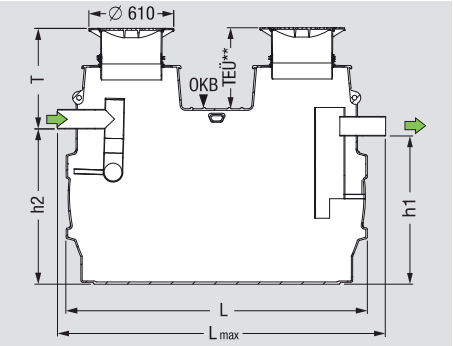

Zulassungsnummer: Z-45.1-440

liegende Ausführungen mit 2 × Domeinstieg									Schachtabdeckung B125 (PKW befahrbar)		Schachtabdeckung D400 (LKW befahrbar)	
NS	Schacht Ø	Einbautiefe "T" in mm	h1 in mm	h2 in mm	Zulauf Ø	Ablauf Ø	Volumen Schlamm	Vol. Fett-speicher	Artikel-nummer	Preis/ PG2	Artikel-nummer	Preis/ PG2
7	1.200	760–1260	1030	1100	DA160	DA160	700	280	93007/120B	**5.150 €**	93007/120D	**5.810 €**
10	1.200	760–1260	1030	1100	DA160	DA160	1000	400	93010/120B	**5.830 €**	93010/120D	**6.490 €**

Bitte lesen Sie sich die Einbauanleitung gründlich durch. (siehe: www.systemschacht.at)
Dokumentieren Sie Ihre Einbauschritte mittels Fotos.